Sensym
Sistemas Inteligentes

IND-STP

Indicador de Loop 4~20mA

Descritivo

O indicador de linha **IND-STP** é um aparelho usado para indicar loop de 4~20mA em serie, sem a necessidade de alimentação, pois ele funciona pela propia linha.
Sua indicação configurável com display de led de 4 dígitos, indica faixa de -199,9~9999.
O **IND-STP** é utilizado em transmissores de pressão padrão conector DIN, podendo assim tornar qualquer transmissor de pressão em monômetro.
De fácil instalação e configuração, torna o IND-STP ideal para uma indicação local da pressão, sem a necessidade de um monômetro.

Especificações Técnicas

• Alimentação	Loop 4~20 mA@2 fios
• Precisão	+/-0,25%FE
• Resolução Indicação	16 bits 4 dígitos
• Tempo de Resposta	1s
• Conexão Elétrica	Conector DIN
• Peso	100gr
• Dimensão	40,0 x 45,0 x 45,0 mm
• Temperatura Ambiente	-20~80°C

Dimensões

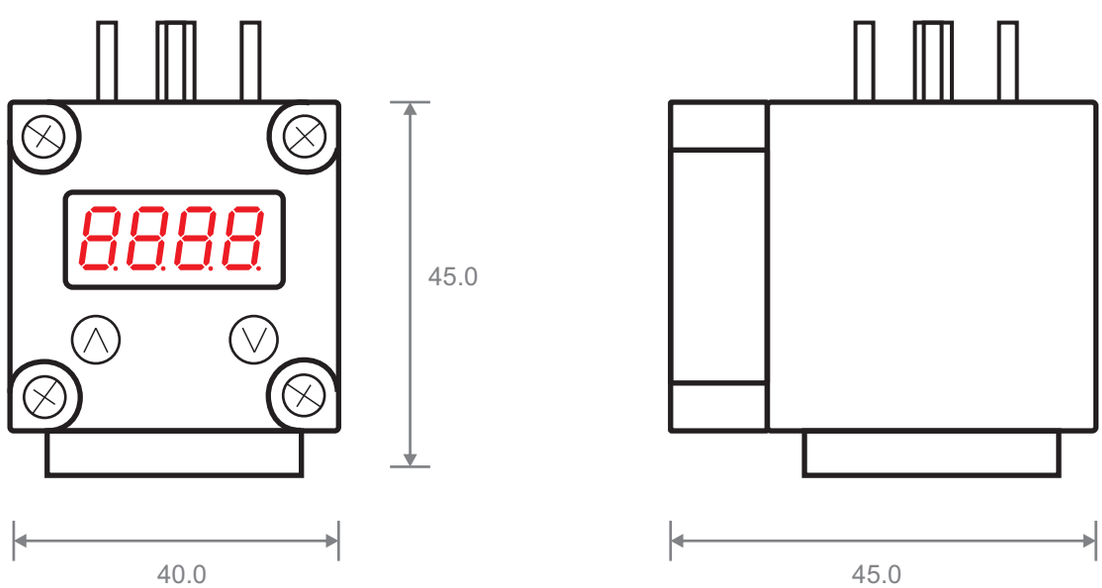

Sensym
Rua Domingos Cazotti 423 - Jardim Santa Genebra - Campinas - SP - CEP 13080-000
Fone:(019) 3238-7780/3238-7798 e-mail:sensym@sensym.com.br www.sensym.com.br

Caracteristicas e especificações, sujeitas a alteração sem prévio aviso

IND-STP

Indicador de Loop 4~20mA

Ligação Elétrica

2 Fios

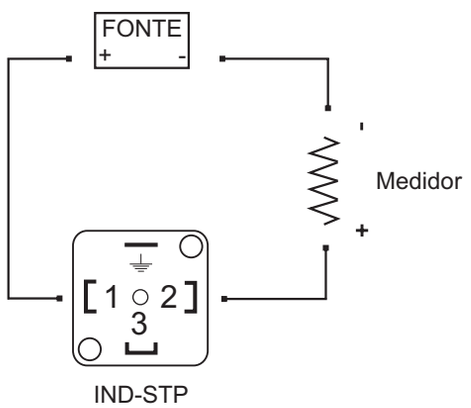

Obs. O IND-STP funciona apenas encaixado no transmissor de pressão.

Programação

Pressione simultaneamente para acessar o menu de programação

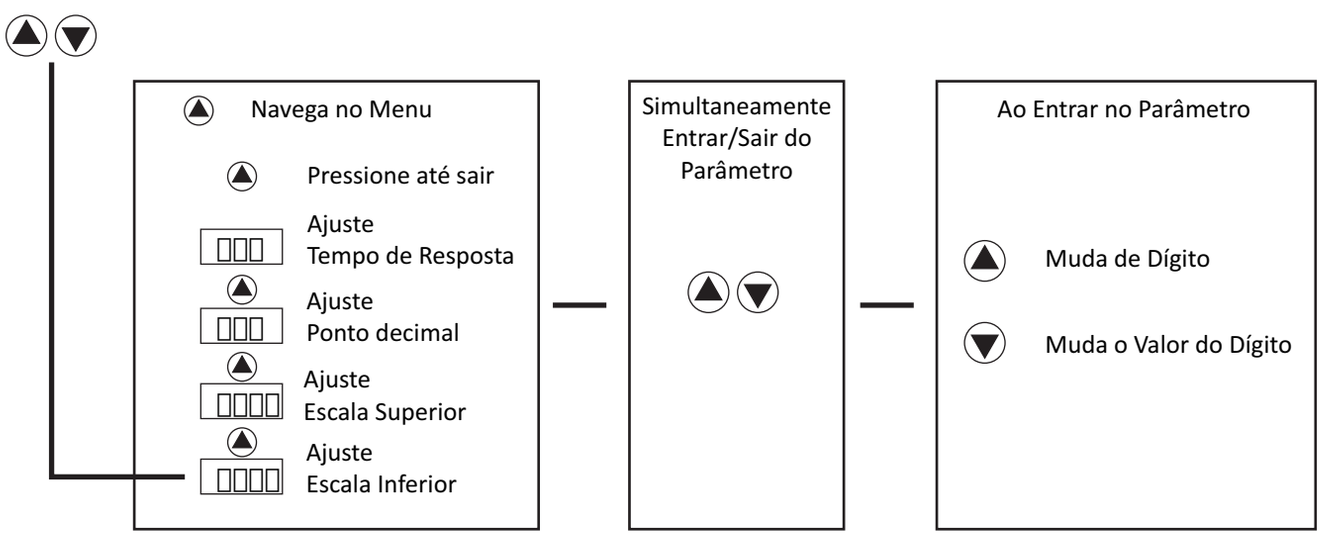

Demais funções na programação são apenas para versão com alarme.

Dados para pedido

O IND-STP, é modelo único, sendo assim é necessário especificar apenas o modelo.

IND-STP

Sensym
Rua Domingos Cazotti 423 - Jardim Santa Genebra - Campinas - SP - CEP 13080-000
Fone:(019) 3238-7780/3238-7798 e-mail:sensym@sensym.com.br www.sensym.com.br

Caracteristicas e especificações, sujeitas a alteração sem prévio aviso