PM-100

Pressostato Mecânico

Descritivo

O Pressostato mecânico **PM-100** é um aparelho utilizado para medir e alarmar a pressão um determinado processo.
O **PM-100** possui caixa em aluminio fundido e conexão parte molhada em INOX.
Ajuste de set-point através de um mecanismo, chave (microswitch) com ou sem diferencial.
Com faixas de pressões de 0~400 Bar, vedação IP65 e chave com contatos Comum, Normal Aberto e Normal Fechado, faz do **PM-100** a escolha certa para proteger contra sobrepressões, ou ate mesmo controlar (on/off), equipamentos e processos industriais.

Especificações Técnicas

• Potencia dos Contatos	120Vac@5Amp./250Vac@10Amp.
• Faixa de Pressão	0~400 Bar (especificar)
• Unidades de Engenharia	PSI/Kg/Bar/kPa/mPa (especificar)
• Saída de Alarme	1 contato SPDT
• Diferencial	Fixo ou Ajustável (especificar)
• Ponto de Atuação (Setpoint)	10~90% da Faixa F.E.
• Precisão	+/- 2% F.E.
• Diafragma	Buna N
• Sobre Pressão	2x F.E.
• Conexão Elétrica	1/2 NPT
• Conexão ao Processo	1/4 e 1/2 NPT ou BSP (especificar)
• Peso	500gr
• Caixa	Aluminio
• Dimensão	P57,0xL90,0xA158,0mm
• Grau de Proteção	IP65
• Temperatura Ambiente	-20~80°C
• Temperatura Processo	-20~80°C

Dimensões

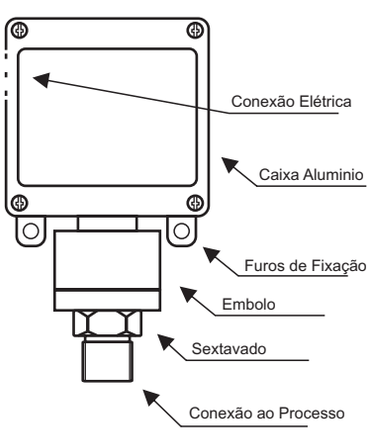

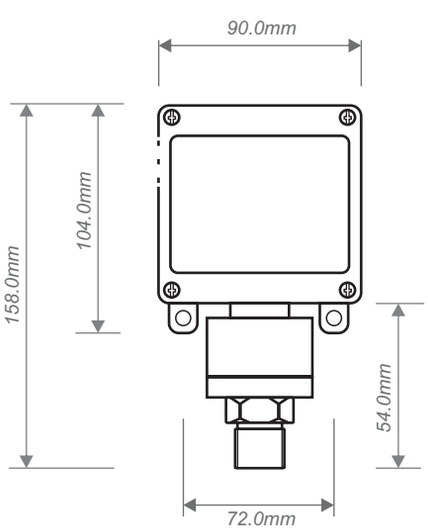

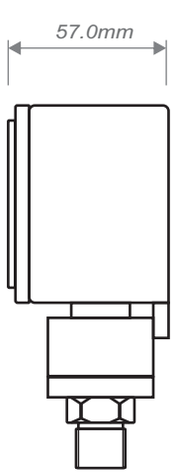

Sensym
Rua Domingos Cazotti 423 - Jardim Santa Genebra - Campinas - SP - CEP 13080-000
Fone:(019) 3238-7780/3238-7798 e-mail:sensym@sensym.com.br www.sensym.com.br

Caracteristicas e especificações, sujeitas a alteração sem prévio aviso

PM-100

Pressostato Mecânico

Ligação Elétrica

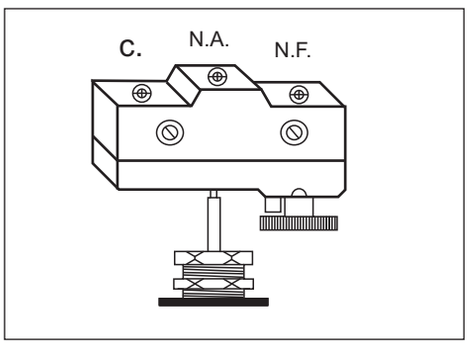

Dados para pedido

Abaixo, é possível especificar o modelo desejado do PM-100. Itens como conexão ao processo, escala de pressão, ponto de atuação são necessários para a compra do pressostato.

PM-100 - XXX - XXX - XXX - *XXX

Diferencial

Fixo	(F)
Ajustável	(DA)

Conexão ao Processo

1/4 BSP	(1/4BSP)
1/4 NPT	(1/4NPT)
1/2 BSP	(1/2BSP)
1/2 NPT	(1/2NPT)
*Outras	(sob consulta)

Faixa (Escala)

Ex:

0~10 Bar	(0~10 Bar)
0~300 PSI	(0~300 PSI)
0~200 Kg	(0~200 Kg)

*Ponto de Atuação (setpoint)

Ex:

2 Bar	(2 Bar)
100 PSI	(100 PSI)
40 Kg	(40 Kg)

* Opcionalmente é possivel especificar o ponto de atuação (setpoint) para vir ajustado de fabrica.

Sensym
Rua Domingos Cazotti 423 - Jardim Santa Genebra - Campinas - SP - CEP 13080-000
Fone:(019) 3238-7780/3238-7798 e-mail:sensym@sensym.com.br www.sensym.com.br

Caracteristicas e especificações, sujeitas a alteração sem prévio aviso