Sensym Sistemas Inteligentes

STP-106

Transmissor de Pressão - Selo Diafragma

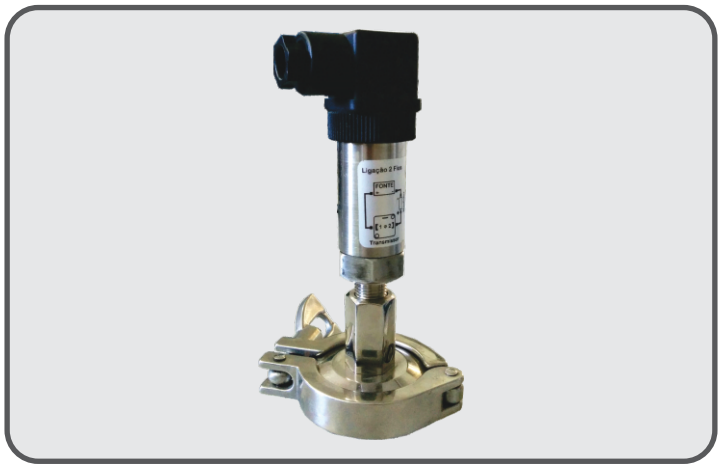

Descritivo

O Transmissor de Pressão STP-106, é um transmissor de pressão com selo diafragma incorporado.
O transmissor de Pressão Sensym é construído dentro dos mais altos padrões de qualidade.
Possui proteção contra inversão de polaridade e transientes de tensão.
Suporta uma sobre-pressão de até 2 vezes seu valor nominal, tem uma boa robustez e proteção IP-65.
O Transmissor STP-106 é usado em sistemas sanitários, hidráulicos e processos de alta densidade etc.
Sua aplicação é de nível industrial, abrangendo desde processos mais simples até os mais exigentes, em medições de pressão absoluta ou relativa.

Especificações Técnicas

• Alimentação	12~36 Vcc
• Faixa de Pressão	-1~100 bar (especificar)
• Saída	4~20mA / 0~10Vcc / 0~5Vcc / 1~5Vcc (especificar)
• Precisão	0,5%FE
• Tempo de Resposta	50ms
• Sensor de Pressão	Inox 316L
• Pressão de Ruptura	4 x FE
• Sobre Pressão	2x FE
• Conexão Elétrica	Conector Din
• Conexão ao Processo	TC, SMS, DIN, RJT, Diafragma (especificar)
• Invólucro	inox 304
• Dimensão	27 x 125mm
• Grau de Proteção	Ip65
• Temperatura Ambiente	-15~70°C
• Temperatura Processo	-15~80°C

Dimensões

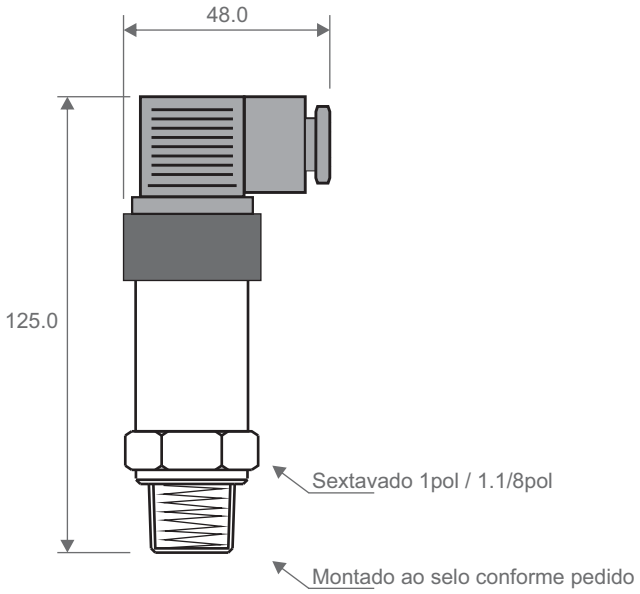

Sensym Ind. e Com. de Eq. Eletrônicos Ltda
Av. Joaquim Payolla 1279 - Pq da Fiqueira - Campinas - SP - CEP 13040-211
Fone/Fax:(019) 3238-7780/3238-7798 e-mail:sensym@sensym.com.br www.sensym.com.br

Caracteristicas e especificações, sujeitas a alteração sem prévio aviso

STP-106

Transmissor de Pressão - Selo Diafragma

Ligação Elétrica

2 Fios

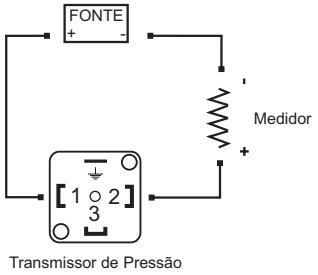

3 Fios

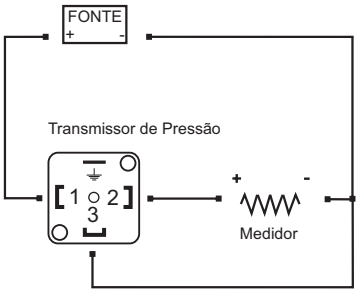

Dados para pedido

Abaixo, é possível especificar o modelo desejado do STP-106. Itens como faixa de pressão, selo e saída são itens necessários para a compra do transmissor.

STP-106 - XXX - XXX - XXX

Conexão ao Processo		Saída de Sinal		Faixa	
Especificar		4~20mA	(4~20mA)	Especificar	
*- exemplo		0~5Vcc	(0~5Vcc)	*- exemplo	
TC 1pol 316	(TC 1"316)	1~5Vcc	(1~5Vcc)	0~10 bar	(0~10bar)
SMS 1pol Macho 304	(SMS 1"M304)	0~10Vcc	(0~10Vcc)	0~5000 psi	(0~5000psi)
Diafragma 2pol 1/2BSP 304	(Diaf 2"1/2bsp304)			-1~5 bar	(-1~5bar)
	etc...				etc...

Sensym Ind. e Com. de Eq. Eletrônicos Ltda
Av. Joaquim Payolla 1279 - Pq da Fiqueira - Campinas - SP - CEP 13040-211
Fone/Fax:(019) 3238-7780/3238-7798 e-mail:sensym@sensym.com.br www.sensym.com.br

Caracteristicas e especificações, sujeitas a alteração sem prévio aviso