Sensym Sistemas Inteligentes

STP-200 ind

Transmissor de pressão diferencial microprocessado

Descritivo

O Transmissor de pressão diferencial STP-200 ind, é um produto versátil utilizado em diversas aplicações para medir e indicar a pressão diferencial de salas limpas. Possui dupla indicação à LED de fácil visualização a distancia, sendo o display vermelho a leitura da pressão e o display verde a indicação da unidade de engenharia. Possui retransmissão de sinal de 4~20mA@12 bits (2 fios), ideal para a indicação ou controle remoto da pressão.
A unidade de engenharia padrão para pedido é mmCA, é possível configurar facilmente outras unidades, onde é feito a conversão automaticamente.
Modelo compacto, preciso, com tecnologia de ponta para medição e conversão da pressão.

Especificações Técnicas

• Alimentação	18~36Vcc
• Faixa de Pressão	-1000~1000 mmCA (especificar)
• Unidades de Engenharia	psi/polCA/mCA/mmCA/polHG/ mmHG/cmHG/mbar/PA/KPA (configuráveis)
• Saída de Retransmissão	4~20mA 12bits 0,004mA configurável
• Precisão	1~2%FE
• Resolução Indicação	14 bits 4 dígitos
• Tempo de Resposta	500 ms
• Sensor de Pressão	Membrana silicone
• Pressão de Ruptura	2x FE
• Processo	Ar e gases inertes
• Conexão Elétrica	Prensa cabo
• Conexão ao Processo	Engate mangueira PU 4mm
• Caixa	Policarbonato
• Dimensão	P57xL80xA107mm
• Grau de Proteção	Ip65
• Temperatura Ambiente	-15~60°C
• Temperatura Processo	-15~60°C

Dimensões

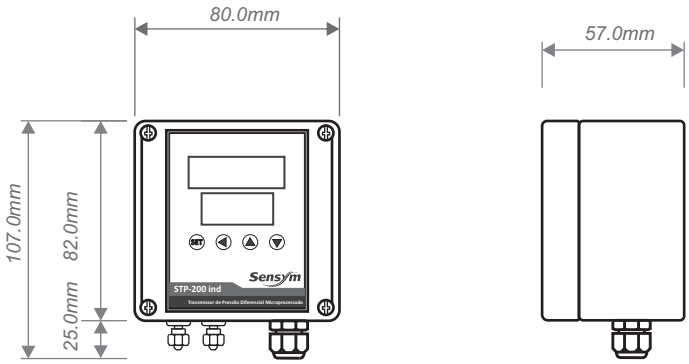

Sensym Ind. e Com. e Serv. Eletrônicos Ltda
Rua Domingos Cazotti 423 - Jardim Santa Genebra - Campinas - SP - CEP 13080-000
Fone:(019) 3238-7780/3238-7798 e-mail:sensym@sensym.com.br www.sensym.com.br

Caracteristicas e especificações, sujeitas a alteração sem prévio aviso

STP-200 ind

Transmissor de pressão diferencial microprocessado

Ligações

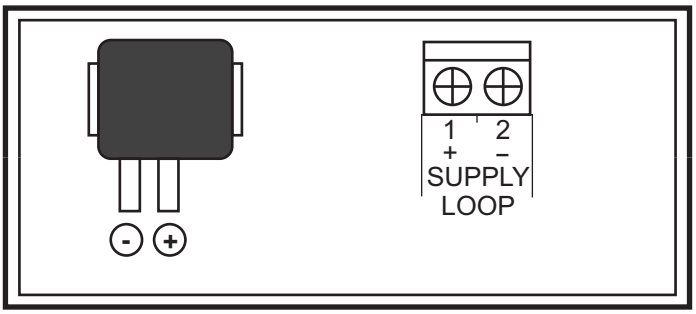

Dados para pedido

Abaixo, é possível especificar o modelo desejado do STP-200 ind para pedido.

STP-200 ind - XXX

Faixa em mmCA*

-10~10	(-1~0)
-25~25	(0~0,2)
-100~100	(-1~1)
-250~250	(-1~5)
-500~500	(-1~10)
-1000~1000	(-1~20)

* O STP-200 ind possui várias unidades de engenharia, como pode ser visto em sua tabela de faixas. É facilmente alterado as unidades de engenharia e feito a conversão automaticamente da faixa.
Dentro das faixas acima, é possível configurar outras faixas de retransmissão de 4~20mA com máximo de 50% de ajuste.
Exemplo: -1000~1000 mmCA é possível configurar para 0~1000mmCA, 0~500mmCA, -500~500mmCA e etc.

Sensym Ind. e Com. e Serv. Eletrônicos Ltda
Rua Domingos Cazotti 423 - Jardim Santa Genebra - Campinas - SP - CEP 13080-000
Fone:(019) 3238-7780/3238-7798 e-mail:sensym@sensym.com.br www.sensym.com.br

Caracteristicas e especificações, sujeitas a alteração sem prévio aviso