Sensym Sistemas Inteligentes

STP-EX-Man

Transmissor de Pressão Inteligente

Descritivo

Os Transmissores de Pressão da linha STP-EX-MAN, são transmissores de pressão inteligentes, com protocolo de comunicação HART.
Possuem saída de sinal de 4~20mA 2 fios via comunicação HART.
Indicação digital de 5 dígitos, com altíssima precisão.
Fabricado em diversas escalas de -1~1000 bar, atende os processos mais exigentes.
Possui precisão de 0,25%FE com diversas escalas fabricadas.
Fabricado com sensor de pressão em AISI 316L, caixa em alumínio e pintura eletrostática.
Grau de proteção IP-68, pode ser utilizado ao tempo e as mais exigentes aplicações.

Especificações Técnicas

• Alimentação	12~45Vcc
• Faixa de Pressão	-1~1000 bar (especificar)
• Unidades de Engenharia	FtH2o/polHg/atm/gcm²/polH2o/Kgcm²/mH2o/mmH2o/PSI/MPa/KPa/Pa/mmHG/mbar/bar/%/m/cm/Kg/Torr (configuráveis)
• Saída de Retransmissão	4~20mA 12bits 0,003mA HART
• Precisão	0,25%FE
• Resolução Indicação	16 bits 5 dígitos
• Tempo de Resposta	200 ms
• Sensor de Pressão	AISI 316L
• Pressão de Ruptura	2x FE
• Conexão Elétrica	2 x 1/2 NPTF
• Conexão ao Processo	1/4 e 1/2 NPT ou BSP ou flush (especificar)
• Peso	1,8Kg
• Caixa	Aluminio fundido com pintura epoxy
• Cor Predominante	Azul
• Dimensão	P107xL120xA150mm
• Grau de Proteção	IP68
• Temperatura Ambiente	-20~70°C
• Temperatura Processo	-40~85°C
· Temperatura de Referencia	21~33°C
• Efeito Temperatura	0,45%@55°C

Dimensões

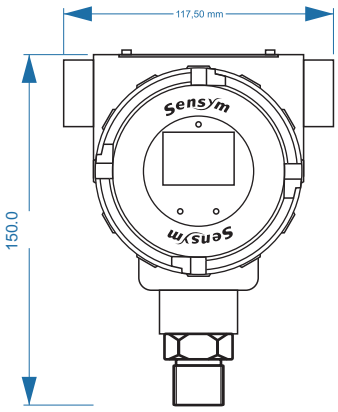

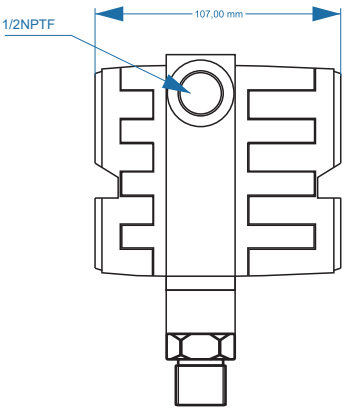

Sensym Ind. e Com. de Eq. Eletrônicos Ltda
Av. Joaquim Payolla 1279 - Pq da Fiqueira - Campinas - SP - CEP 13040-211
Fone/Fax:(019) 3238-7780/3238-7798 e-mail:sensym@sensym.com.br www.sensym.com.br

Caracteristicas e especificações, sujeitas a alteração sem prévio aviso

STP-EX-Man

Transmissor de Pressão Inteligente

Ligação Elétrica

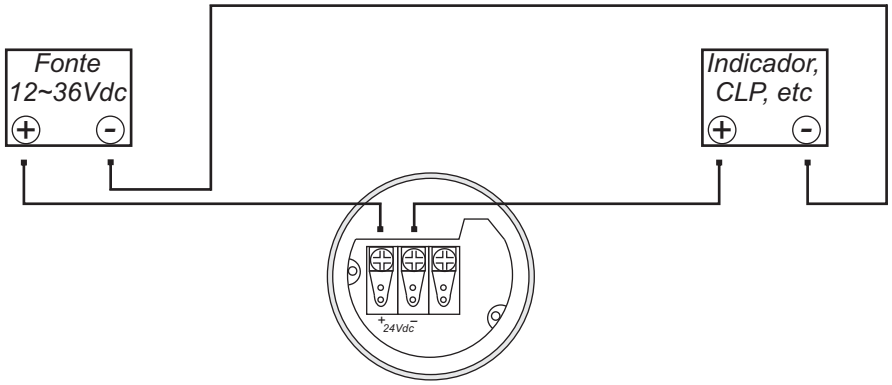

Dados para pedido

Abaixo, é possível especificar o modelo desejado do STP-EX-Man. Itens como conexão ao processo e escala de pressão são itens necessários para a compra do transmissor.

STP-EX-MAN - XXX - XXX

Conexão ao Processo	
1/4 BSP	(1/4BSP)
1/4 NPT	(1/4NPT)
1/2 BSP	(1/2BSP)
1/2 NPT	(1/2NPT)
1/2 BSP Flush	(1/2BSPflush)
1/2 NPT Flush	(1/2NPTflush)

Faixa em bar*	
-1~0	(-1~0)
0~0,2	(0~0,2)
-1~1	(-1~1)
-1~5	(-1~5)
-1~10	(-1~10)
-1~20	(-1~20)
-1~50	(-1~50)
0~100	(0~100)
0~250	(0~250)
0~400	(0~400)
0~600	(0~600)
0~1000	(0~1000)

* O STP-EX-MAN possui várias unidades de engenharia, como pode ser visto em sua tabela de faixas. É facilmente alterado as unidades de engenharia e feito a conversão automaticamente da faixa.

Sensym Ind. e Com. de Eq. Eletrônicos Ltda
Av. Joaquim Payolla 1279 - Pq da Fiqueira - Campinas - SP - CEP 13040-211
Fone/Fax:(019) 3238-7780/3238-7798 e-mail:sensym@sensym.com.br www.sensym.com.br

Caracteristicas e especificações, sujeitas a alteração sem prévio aviso