STU-USB

Transmissor de Umidade e Temperatura Microprocessado

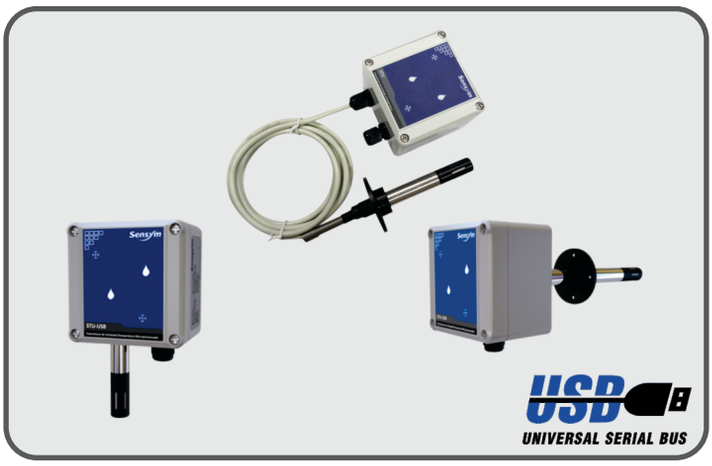

Descritivo

O Transmissor de Umidade e Temperatura STU-USB, é um transmissor de umidade e temperatura microprocessado, exclusivo para salas, dutos e ou camaras, para medição da umidade, temperatura ambiente e ponto de orvalho, com baixo custo e totalmente configuravel via USB. O STU-USB utiliza sensor de umidade de ultima geração e sensor PT-100 incorporado, garantindo maior precisão na leitura.
Possui saída de sinal de 4~20mA 2 fios.
De fácil configuração através do software gratuito da Sensym USB View e dispensando o uso de cabo especial, podendo ser conectado ao PC por um cabo USB comum de mercado.
Sua aplicação é de nível industrial, abrangendo desde processos mais simples até os mais exigentes, em medições de umidade, temperatura e ponto de orvalho.

Especificações Técnicas

• Alimentação	12~36 Vcc
• Faixa de Umidade	0~100 %RH (configurável)
• Faixa de Temperatura	-40~100 °C (configurável)
• Faixa de Ponto de Orvalho	-60~100°C (configurável)
• Saída	4~20mA
• Precisão Umidade	+/-5%FE
• Precisão Temperatura	+/-0,5%FE
• Precisão Ponto de Orvalho	+/-5,5%FE
• Tempo de Resposta	1~30s (configurável)
• Sensor de Umidade	Resistivo
• Sensor de Temperatura	PT-100
• Haste	INOX 304 - medidas (especificar)
• Ponteira	Poliacetal
• Conexão Elétrica	Prensa cabo
• Modelo	Parede (STU-USB-A), Duto (STU-USB-B) ou Remoto (STU-USB-R) (especificar)
• Peso	250gr
• Caixa	Policarbonato
• Dimensão	80x82x57mm
• Grau de Proteção	Ip65
• Temperatura Ambiente	-15~80°C
• Umidade de Operação	**0~100%RH***
• Temperatura de Operação	**-40~85°C***

***Consultar manual de instalação e operação do STU-USB para limites de uso.**

Dimensões

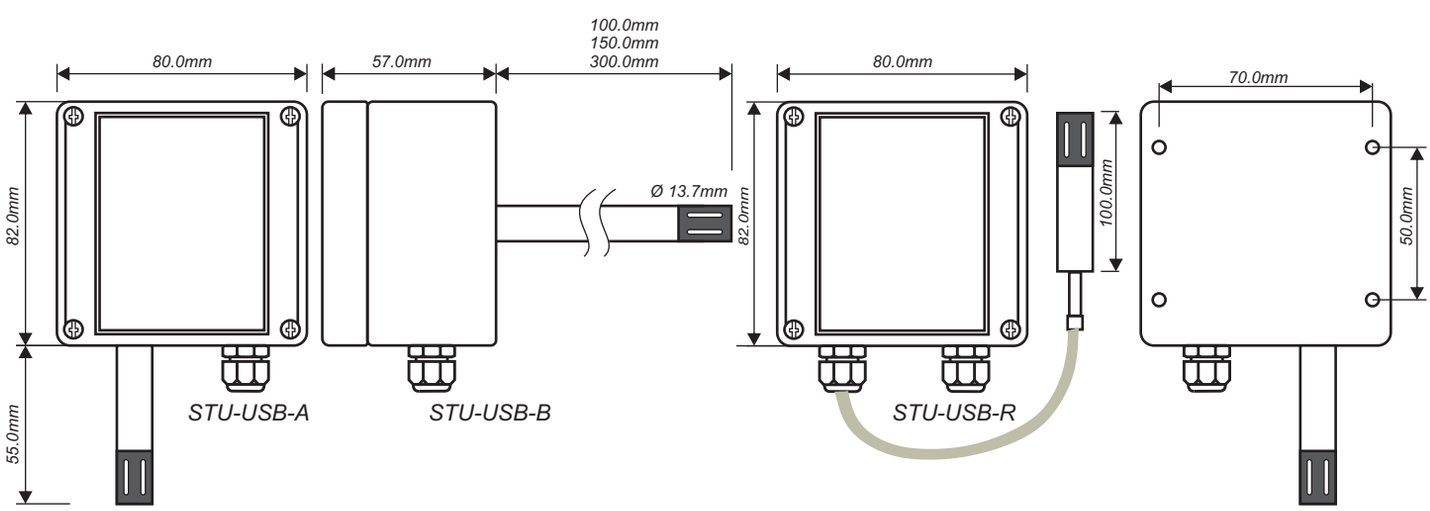

Sensym
Rua Domingos Cazotti 423 - Jardim Santa Genebra - Campinas - SP - CEP 13080-000
Fone:(019) 3238-7780/3238-7798 e-mail:sensym@sensym.com.br www.sensym.com.br

Caracteristicas e especificações, sujeitas a alteração sem prévio aviso

STU-USB

Transmissor de Umidade e Temperatura Microprocessado

Ligação Elétrica

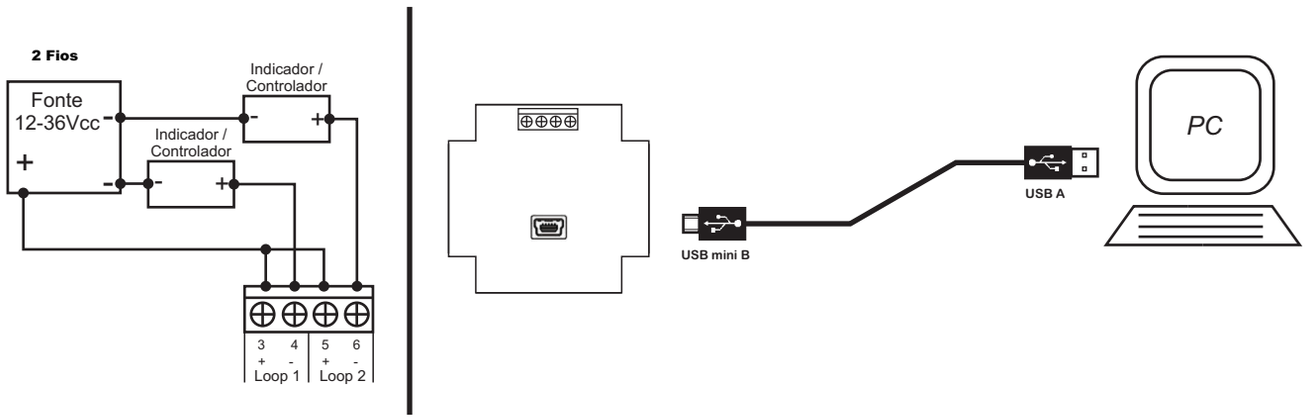

Tela Software USB View

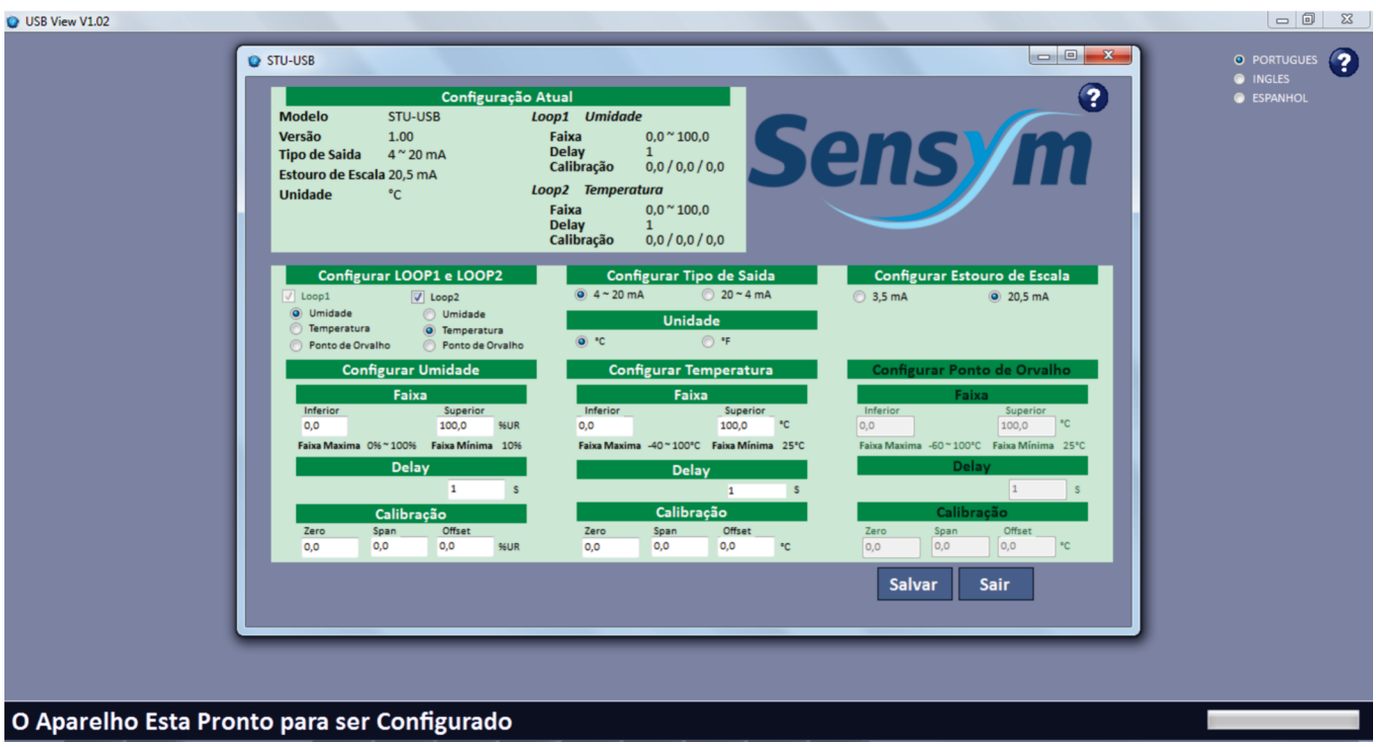

Dados para pedido

Abaixo, é possível especificar o modelo desejado do STU-USB. Itens como modelo, cabo e haste, são necessários para a compra do transmissor.

STU-USB - XXX - XXX - XXX

Modelo		Comprimento Haste		Comprimento Cabo	
Parede	(A)	Somente para modelo B		Somente para modelo R	
Duto	(B)	0~100mm	(0~100mm)	2mt	(2mt)
Remoto	(R)	0~150mm	(0~150mm)	5mt	(5mt)
		0~300mm	(0~300mm)	10mt	(10mt)

Sensym
Rua Domingos Cazotti 423 - Jardim Santa Genebra - Campinas - SP - CEP 13080-000
Fone:(019) 3238-7780/3238-7798 e-mail:sensym@sensym.com.br www.sensym.com.br

Caracteristicas e especificações, sujeitas a alteração sem prévio aviso